HYDROTECHNICKÝ VÝPOČET

STAVBA : CYKLISTICKÁ CESTIČKA EV 11 – ČIRČ – HRANIČNÝ PRIECHOD

OBJEKT : SO 02 LÁVKA

PODKLADY : PODROBNÉ POLOHOPISNÉ A VÝŠKOPISNÉ ZAMERANIE ZÁUJMOVÉHO ÚZEMIA V MIERKE 1:1000
HYDROLOGICKÉ ÚDAJE HMÚ KOŠICE – Q_{100} = 26,9 m3/s
SÚČINITEĽ DRSNOSTI PODĽA P A V L O V S K É H O n = 0,025
PRIEMERNÝ POZDĽŽNY SKLON J = 0,80 %

PROFIL NAVRHNUTÉHO KORYTA

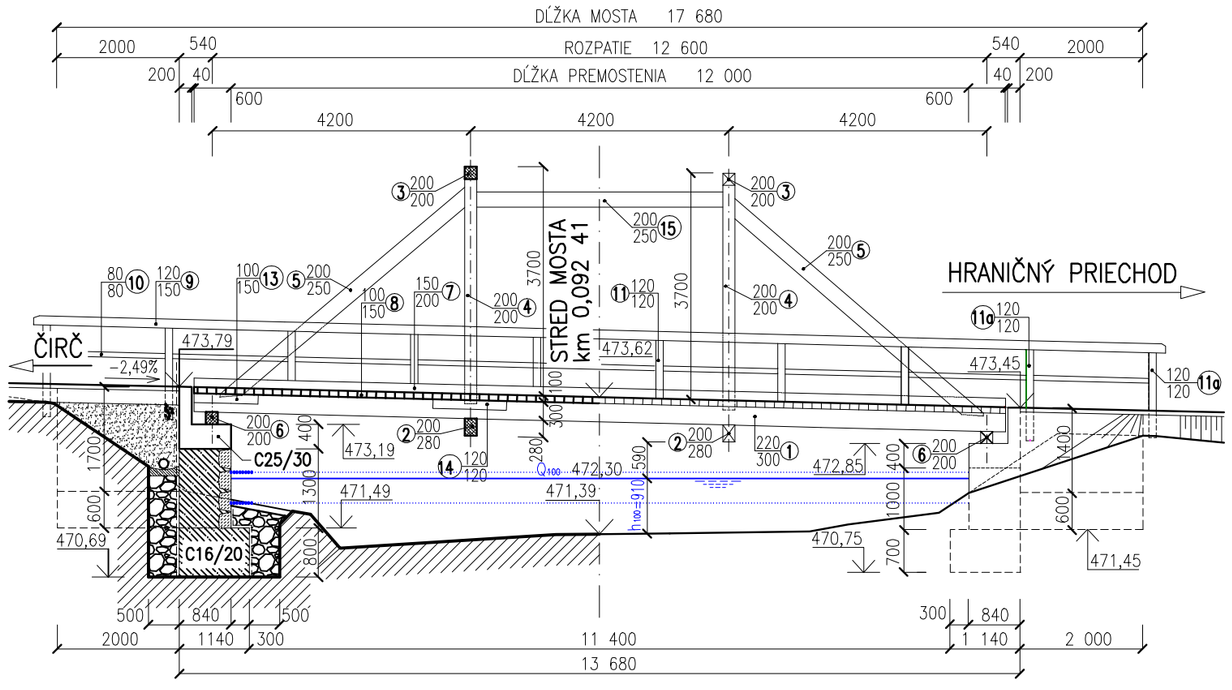

TABUĽKA HODNÔT KONZUMČNEJ KRIVKY

VÝŠKA PLNENIA h (m)	PRIETOČNÁ PLOCHA S (m2)	OMOČENÝ OBVOD O (m)	HYDRAUL. POLOMER R (m)	RÝCHLOST. SÚČINITEĽ c	POZDĽŽNY SKLON $\sqrt{J}$	$c.\sqrt{R}$	RÝCHLOSŤ PRÚDENIA v (m/s)	PRIETOK Q (m3/s)
			R = S/O	(z tabuliek)	J=0,008		$V=\sqrt{J}.c\sqrt{R}$	Q = S.V
0,50	5,15	11,75	0,438	32,884	0,0894	21,763	1,946	10,022
1,00	11,12	13,18	0,844	38,396	0,0894	35,274	3,153	35,061
1,50	17,12	14,18	1,207	41,649	0,0894	45,757	4,091	70,038

MRIJA s.r.o. Raymanova 2766/9, 080 01 Prešov

TVAR KONZUMČNEJ KRÍVKY :

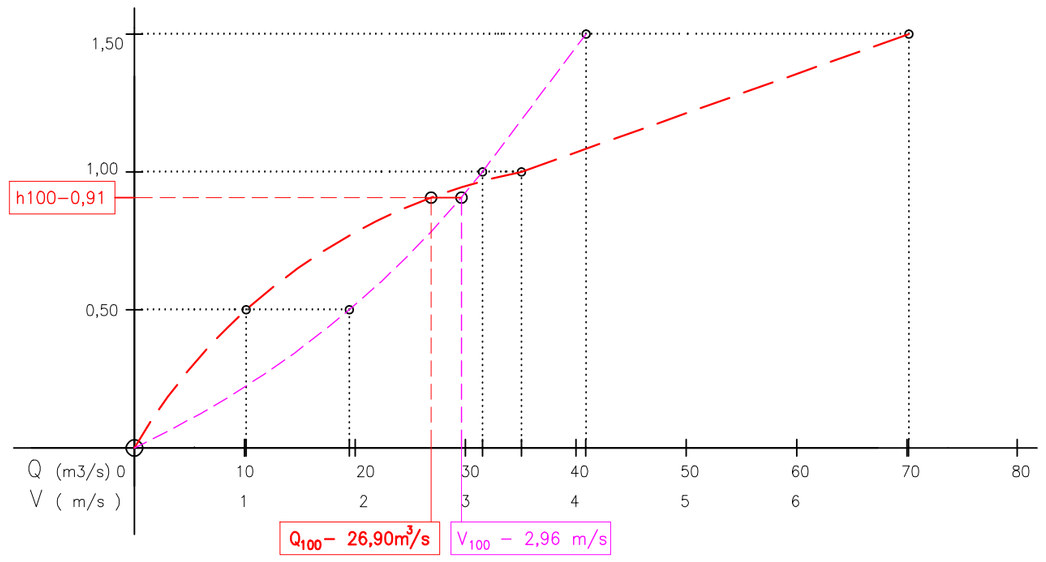

VÝŠKA PLNENIA V MOSTNOM OTVORE $h_{M\,100}$ = 0,91 m

TECHNICKÝ ZÁVER :

NAVRHNUTÝ TVAR KORYTA A MOSTNÉHO OTVORU VYHOVUJE PRIETOČNÉMU MNOŽSTVU Q100 = 26,9 m3/s.
VÝŠKA PLNENIA KORYTA TOKU PRI Q100 JE h100 = 0,91m.

VYPRACOVAL : ING. JACKANIN